SPORT NATURE

STRUCTURES DE SKATEPARK

FABRICANT FRANÇAIS D'ÉQUIPEMENTS SPORTIFS

FABRICANT FRANÇAIS

www.sport-nature.com

DE LA CONCEPTION A LA RÉALISATION

DEVIS
Sur demande
Tél. +33(0)2 97 75 89 89
contact@sport-nature.com

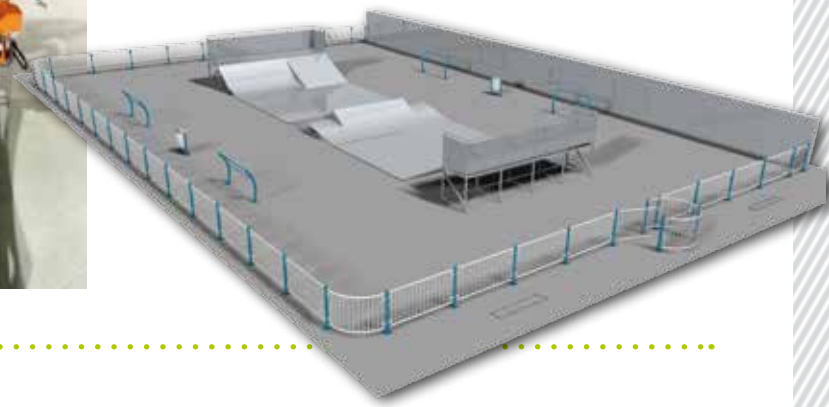

DE L'IDÉE A LA CONCRÉTISATION

Avec notre bureau d'études et nos outils CAO/DAO, nous formalisons et optimisons vos projets, même les plus spécifiques, dans le respect de votre cahier des charges, des normes et règlements en vigueur.

EXPERTISE & MAITRÎSE TECHNIQUE

Notre unité de production possède des matériels et équipements de toute dernière génération : découpe automatisée, robots de soudure, dérochage mécanique, thermolaquage aux poudres polyester...

QUALITÉ/ESTHÉTISME/PERFORMANCE

La technique, le design, les performances évoluent en permanence. Sport Nature vous assure la réalisation d'un équipement performant, durable, évolutif et dans le respect des normes de sécurité.

INSTALLATION SUR SITE

Nos techniciens, formés et habilités, assurent la pose sur site pour vous garantir une réalisation en toute conformité de votre skatepark.

CRÉER VOTRE SKATEPARK

Sport Nature vous apporte ses 25 ans d'expérience dans la fabrication et l'aménagement d'équipements sportifs. La collaboration de tous les interlocuteurs, élus, responsables associatifs et les jeunes est la base de réussite de votre projet.

Sport Nature s'implique et est à vos côtés à toutes les étapes de votre projet de l'idée à sa réalisation.

RÉUSSIR VOTRE SKATEPARK AVEC SPORT NATURE

La démarche est essentielle et notre étude de faisabilité vous aidera à vous poser les bonnes questions et y apporter les bonnes réponses dans le respect des normes de sécurité :

CHOIX DE L'IMPLANTATION

ÊTRE VISIBLE - NE PAS GÊNER LES RIVERAINS
ÊTRE INTÉGRÉ DANS L'ENVIRONNEMENT

Les pratiquants de sports de glisse aiment s'exhiber.
Eviter les implantations à proximité directe des habitations tout en prenant soin de s'assurer de l'accessibilité du lieu par des transports en commun (pour le milieu urbain). Prévoir des aménagements annexes s'ils n'existent pas (éclairage éventuel, poubelles, bancs ou assis-debout, barriérage,...)

CHOIX DES MODULES

ATTRACTIF - ÉVOLUTIF - TECHNIQUE

Choisir les bons modules est essentiel pour garantir le succès de votre projet. Ce choix doit tenir compte :

- De la taille de votre plate-forme.
- Du niveau des pratiquants ciblés.
- Des types d'animations possibles et prévisibles.

Les modules doivent être conçus pour permettre aux jeunes de réaliser des figures avec style alternant sauts et glisses. Les combinaisons sont infinies. **CHAQUE PROJET EST UNIQUE.**

CHOIX DES MATÉRIAUX

ROBUSTESSE - DURABILITÉ

Sport Nature conçoit, fabrique et installe des modules de Roller avec une ossature en **acier galvanisé** à chaud par immersion (traitement anticorrosion intérieur/extérieur) et avec des surfaces de glisse en **aluminium**.

LES POINTS FORTS DE NOS SKATEPARK

- Très bonne résistance à l'usage et aux intempéries.
- Dureté des surfaces adaptée à une bonne vitesse de roulement, et à l'amortissement des chutes.
- Adhérence optimisée des roller/skate par dérochage mécanique des surfaces.
- Bonne isolation phonique.
- Qualité et esthétique des finitions.
- Facilité d'entretien.

CONFORME À LA NORME NF EN VIGUEUR

VOTRE SKATEPARK SUR MESURE ET ÉVOLUTIF

Pour concevoir un skatepark, il faut tout d'abord bien définir les publics concernés. Les différents équipements, modules, dimensions, intervalles, etc... déterminent un agrément et une difficulté étroitement associés aux niveaux des utilisateurs. Un débutant prendra plus de plaisir avec des hauteurs réduites et des courbes moins serrées. Un skateur plus confirmé recherchera la difficulté par la succession des changements de rythmes du parcours. L'âge, le niveau de pratique, l'existence d'un encadrement sur le site sont autant de critères à prendre en compte pour définir son aménagement. Avec Sport Nature vous composez un aménagement évolutif offrant le maximum de polyvalence aux différents pratiquants.

A chaque niveau de pratique

- Une implantation adaptée.
- Des modules appropriés.
- Un espace d'évolution sur mesure.

LE SKATEPARK POUR DÉBUTANTS

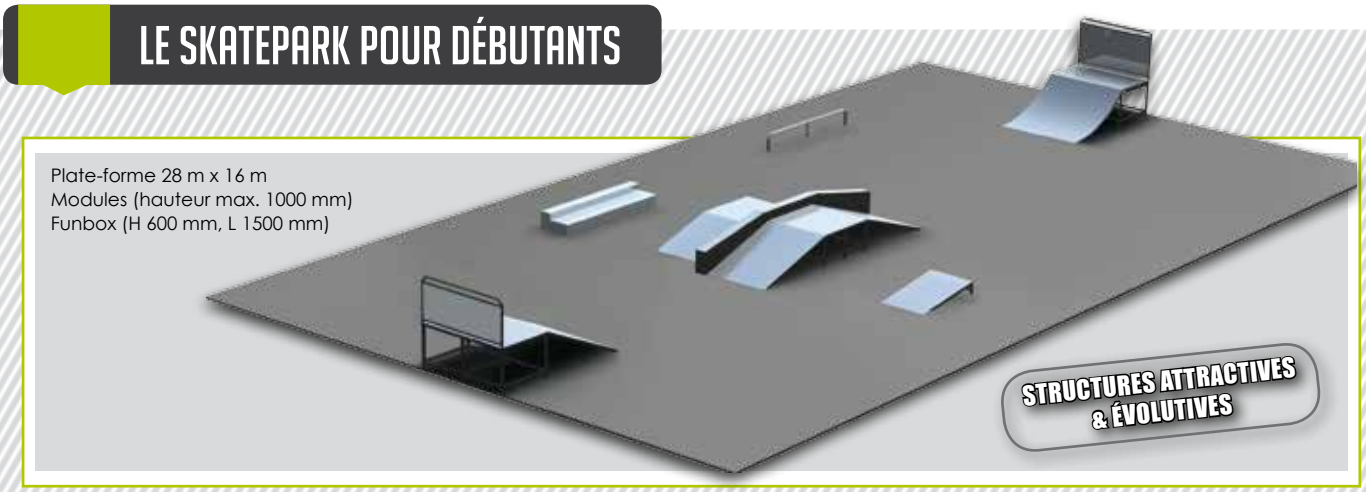

LE SKATEPARK DE DÉBUTANTS À MOYENS

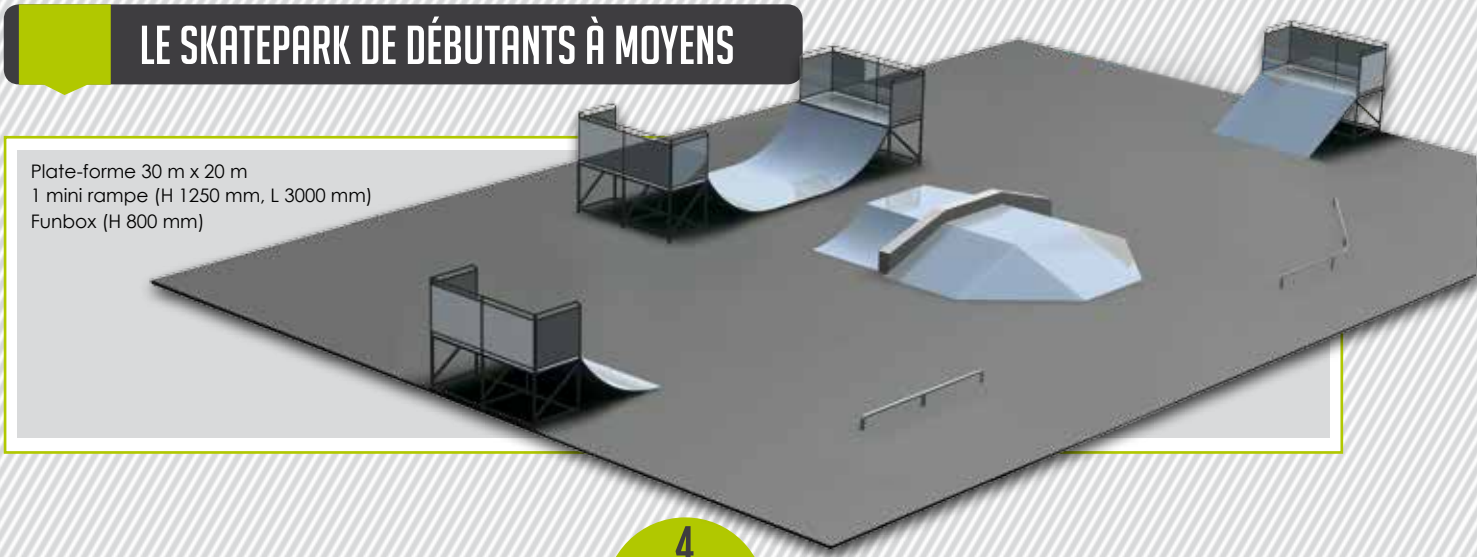

L'OFFRE SPORT NATURE

LE SUR-MESURE

- Sport Nature s'adapte à vos attentes quels que soient le lieu, le niveau de pratique, la surface disponible…
- Sport Nature est fabricant et peut concevoir, réaliser et faire évoluer votre skatepark.

DES PRODUITS ROBUSTES, DURABLES ET RECYCLABLES

- Modules fabriqués par l'entreprise Sport Nature **certifiée ISO9001** et **qualifiée QUALISPORT.**
- Ossature en acier mécanosoudé galvanisé à chaud par immersion (traitement anticorrosion intérieur/extérieur) ; tube section 50 x 50 mm.
- Surface de roulement en aluminium (4 mm) haute résistance.
- Isolation phonique : joint antibruit et anti-vibration maintenu mécaniquement en sandwich entre l'ossature et la surface de roulement.

LE SOUTIEN TECHNIQUE

- Conseil et accompagnement de nos techniciens.
- Notre Bureau d'études donne vie à votre projet en image 3D.

POSE

- Installation sur site de vos modules.
- Equipe Sport Nature formée et qualifiée.
- Intervention dans le respect des règles de sécurité (CACES R372 cat 1 et 9 ; CACES R386).

LA QUALITÉ ET LE SERVICE

- Garanties : jusqu'à 20 ans .
- Suivi et entretien avec le contrat "vérification périodique Sport Nature".
- SAV assuré par nos techniciens.

LE SKATEPARK DE MOYENS À CONFIRMÉS

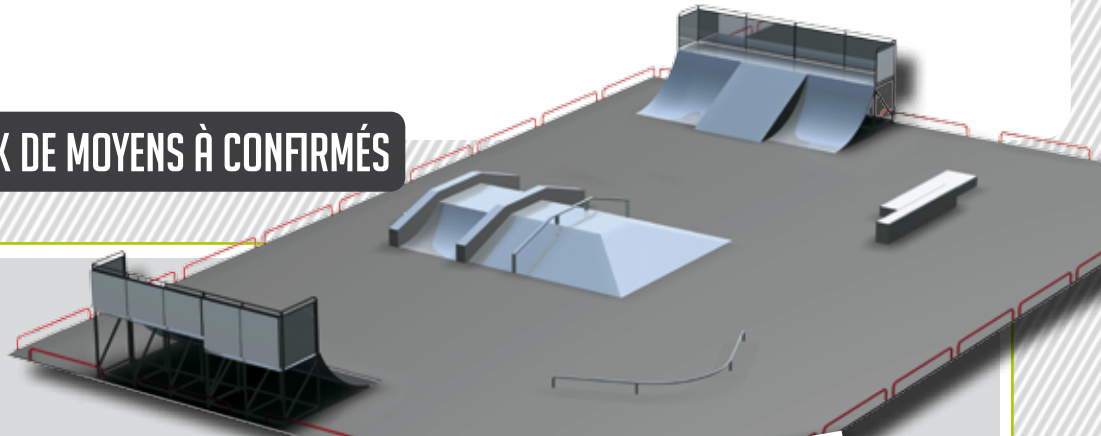

Plate-forme : 30 m x 20 m
Lanceur (H 1500 mm à 1800 mm)
Présence slide sur Funbox
Trottoir double
Funbox élaboré : possibilité figures + complexes pour les pratiquants

DEVIS
Sur demande
Tél. +33(0)2 97 75 89 89
contact@sport-nature.com

LE SKATEPARK POUR LES CONFIRMÉS

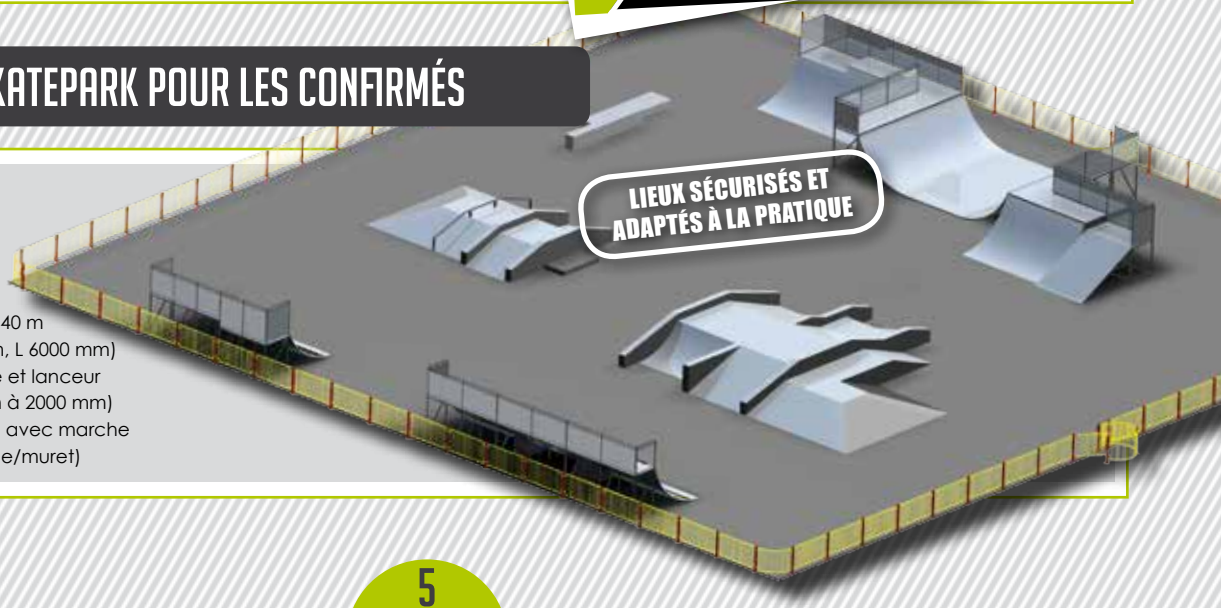

Plate-forme : 40 m x 40 m
1 rampe (H 1800 mm, L 6000 mm)
Combinaison rampe et lanceur
Lanceur (H 1800 mm à 2000 mm)
Funbox (H 1100 mm) avec marche et 1/2 pyramide (slide/muret)

LES MODULES DE GLISSE

Les modules de glisse simulent une bordure de trottoir, une marche, une main courante ou encore un banc.

LE CHOIX DES MODULES

Ce choix doit répondre aux critères du projet :

- Activités des pratiquants (Skate, roller, BMX,...) ou de la prépondérance de l'une d'elles.
- Niveau de difficulté du skatepark (voir pages 4 et 5)

DEVIS
Sur demande
Tél. +33(0)2 97 75 89 89
contact@sport-nature.com

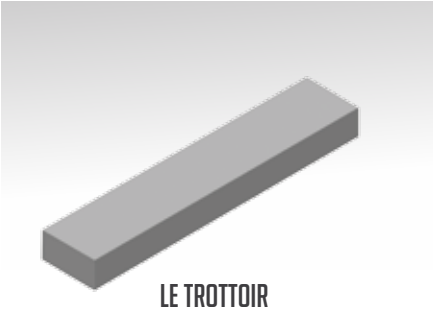

LE TROTTOIR

REF : 95361**

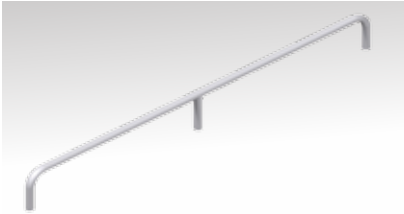

LE SLIDE SECTION RONDE

REF : 95356 (3m) REF : 95354 (6m)

Section ronde Ø (en mm)	42,3

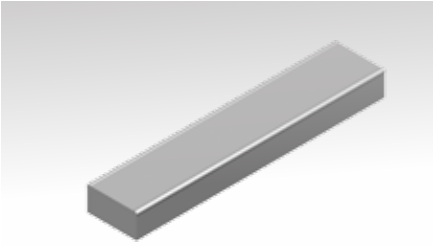

LE TROTTOIR AVEC COPING

REF : 95361**

Diamètre coping (en mm)	60

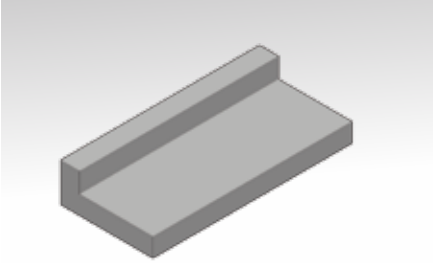

LE TROTTOIR DOUBLE

REF : 95363**

Hauteur minimum (en mm)	300
Largeur minimum (en mm)	600
Longueur minimum (en mm)	300

LE SLIDE SECTION RECTANGULAIRE

REF : 95350 (3m) REF : 95352 (6m)

Hauteur minimum (en mm)	200
Hauteur maximum (en mm)	1000
Angle du chanfrein ou rayon extérieur (en °)	45
Longueur (en mm)	3000, 6000
Section rectangulaire	80 x 40 mm
Extrémités scellées dans le sol	

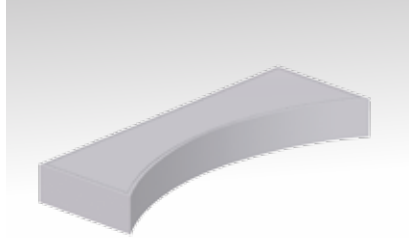

LE LEDGE

REF : 95361**

Hauteur maximum (en mm)	1500
Largeur minimum (en mm)	200
Longueur (en mm)	3000

LES MODULES DE SAUTS

Les modules de sauts simulent des formes courbes ou inclinés droits que l'on retrouve dans le mobilier urbain (fontaine, ronds-points, bassins vides, rampe d'accès...) qui permettent aux pratiquants de sauter au-dessus d'obstacles.

TABLE

REF 95340**

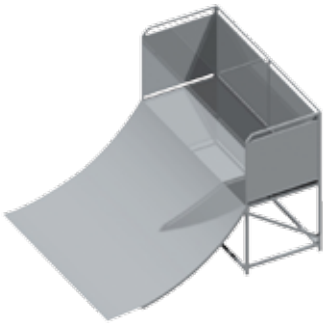

LANCEUR COURBE

AVEC TABLE ET GARDE-CORPS

REF : 95374**

UNE MULTITUDE DE VARIANTES ET DE COMBINAISONS POSSIBLES

Les combinaisons de ces modules de base de transfert ou de relance sont infinies. On peut sauter depuis une courbe ou un plan incliné vers une autre courbe ou un autre plan incliné. La hauteur du module, sa longueur et le rayon des courbes sont autant de combinaisons qui vont définir les niveaux de difficultés du skatepark.

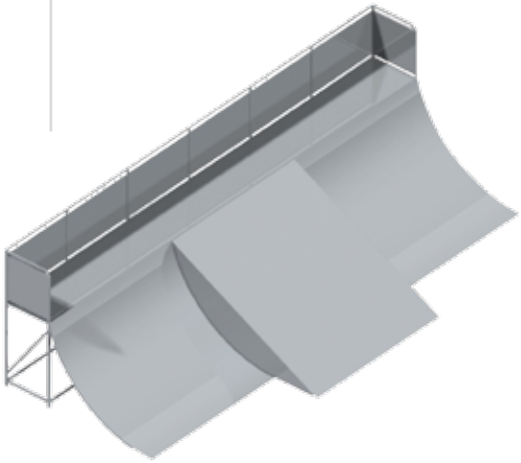

LANCEUR DROIT/COURBE

AVEC TABLE ET GARDE-CORPS

REF : 95373SP2

TREMPLIN DE SAUT DROIT

REF : 95342**

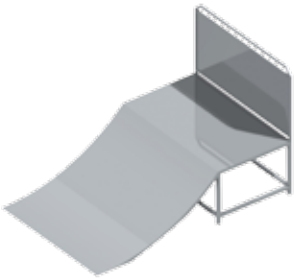

LANCEUR COURBE

REF : 95392**

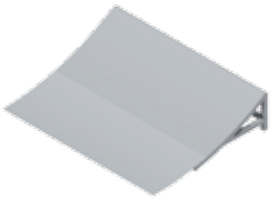

TREMPLIN DE SAUT COURBE

REF : 95344**

LANCEUR DROIT

REF : 95373**

TREMPLIN				
Hauteur (en mm)	Largeur (en mm)	Longueur de la section supérieure (en mm)	Rayon de la courbe (en mm) pour le plan courbe	Angle d'inclinaison du plan incliné (en °)
1000 maximum	1200 minimum	20 minimum 100 maximum	1800 minimum	40

LANCEUR			
Hauteur de la table (en mm)	≤ 1000	>1000 et ≤ 1500	>1500 et ≤ 3000
Largeur de la table minimum (en mm)	1200	2400	3600
Profondeur minimum de la table (en mm)	1200	1200	1200
Présence de garde-corps	Facultative	Obligatoire	Obligatoire
Rayon minimum (en mm)	1800	1800	1800

DEVIS
Sur demande
Tél. +33(0)2 97 75 89 89
contact@sport-nature.com

Les funbox associent la combinaison de plusieurs modules de glisse et de sauts en un seul. Les possibilités sont infinies. Ils sont composés de 1 ou plusieurs tables accessibles par au moins 2 côtés opposés.
Les funbox répondent à des exigences dimensionnelles (hauteur de table, débordement des barres de glisse, surface de roulement, distance entre les différents éléments) en fonction des combinaisons choisies.

LANCEUR DROIT, LANCEUR COURBE, TABLE, MURET

REF : 95404**

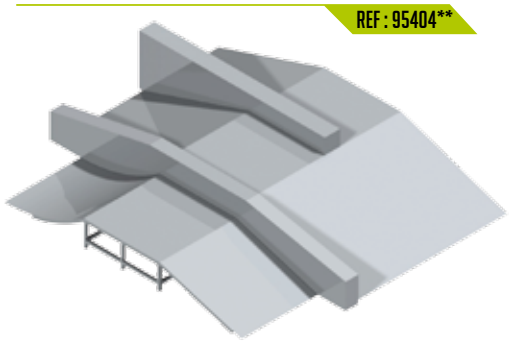

LANCEUR DROIT, LANCEUR COURBE, MURET, SLIDE, DEMI-PYRAMIDE, TROTTOIR AVEC COPING, ESCALIER

REF : 95404**

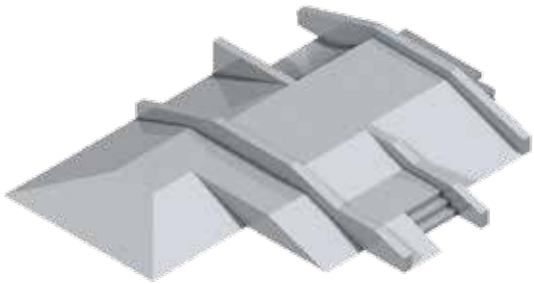

SPINE

REF : 95369**

Hauteur (en mm)	≤ 1000	>1000 et ≤ 1250	>1250 et ≤ 1500
Largeur minimum (en mm)	1200	2400	3600
Rayon des courbes minimum (en mm)	1800	1800	1800
Angle d'inclinaison maximum du plan incliné (en°)	40	40	40

PYRAMIDE

REF : 95368**

Hauteur maximum (en mm)	Longueur du côté supérieur du quadrilatère minimum (en mm)
1500	100
Si tous les côtés de la pyramide sont des surfaces de roulement, alors il n'y a pas de hauteur maximale	

Module unique sur lequel les pratiquants réalisent les mêmes types de figures qu'en Street en passant d'un module à l'autre.
Une rampe est un module se composant de 2 courbes opposées reliées par une surface de roulement horizontale. Elle est équipée d'une plate-forme à chacune de ses extrémités.
Les plates-formes sont accessibles seulement par la surface de roulement.
Elles sont équipées de garde-corps. La taille de la rampe doit être adaptée au niveau des pratiquants.

RAMPE

REF : 95376**

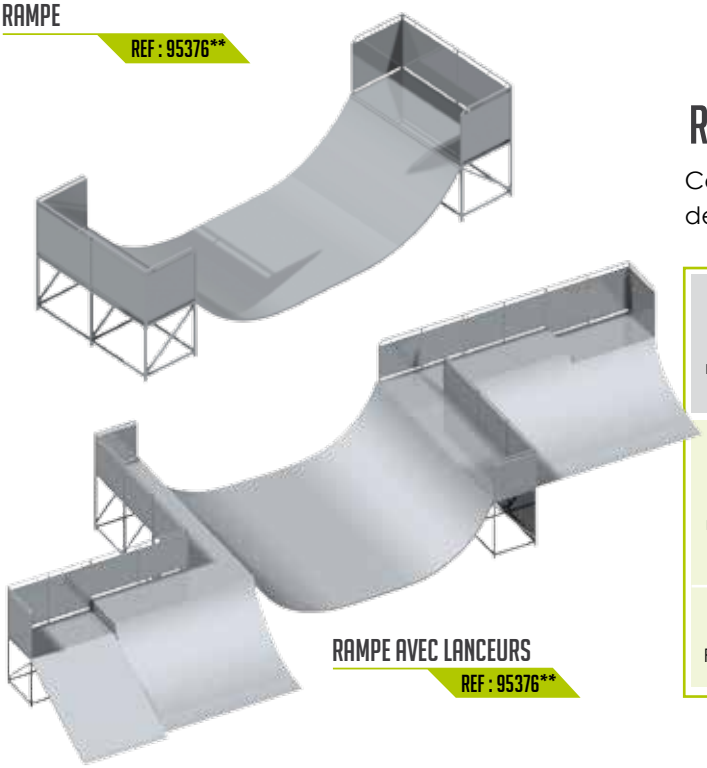

RAMPE AVEC LANCEURS

REF : 95376**

RAMPE AVEC LANCEURS

Ces rampes peuvent être combinées avec des modules de sauts (tremplins courbes ou droits).

Type de rampe	Hauteur de la surface de glisse (en mm)	Largeur du module (en mm)	Rayon de la courbe (en mm)	Hauteur du garde-corps (en mm)	Hauteur entre surface de glisse et le sol (en mm)
Mini-rampe	≤ 1250	≥ 2400	≥ 1800 et ≥ h1 [1]	≥ 1200	≤ 600 [2]
	< 1250 et ≤ 2000	≥ 3600	≥ 1800 et ≥ h1 [1]		
	> 2000 et ≤ 3000	≥ 4800	≥ h1 [1]		
Rampe	≥ 2500 et ≤ 4200	≥ 6000	≥ 2400 et ≤ 3600	≥ 1200	
	> 4200	≥ 7200	≤ 4500		

[1] h1 : hauteur de la table
[2] : valeur normative ≤ 600 mm, conception Sport Nature à même le sol

LES ACCESSOIRES

Le Skatepark est un espace de proximité et d'échanges. Il doit être convivial et accueillir les pratiquants et les spectateurs en toute sécurité. Sport Nature propose toute une gamme d'accessoires fonctionnels et adaptables à chaque site.

1

2

3

4

5

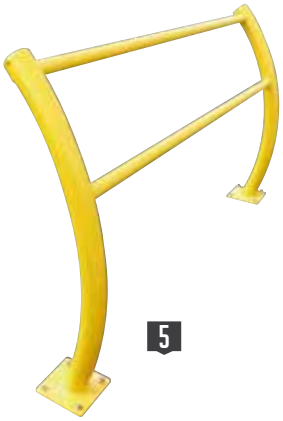

6

1 **ABRI JEUNE** — REF : 95710

2 **PASSAGE SÉLECTIF PMR** — REF : 95671
La passage sélectif interdit l'accès aux 2 roues motorisées

3 **APPUI VÉLO AVEC SIGNALÉTIQUE** — REF : 76200

4 **POUBELLE** — REF : 95641

5 **BANC ASSIS-DEBOUT** — REF : 95631

6 **BARRIÈRE (ARCEAUX GALVANISÉS)** — REF : 95310

LES OPTIONS

HABILLAGE ET CARÉNAGE DES STRUCTURES

Nous offrons la possibilité de fermer l'ensemble des ouvertures du module. Plaque en acier galvanisé à chaud, épaisseur 15/10. Renfort périphérique par pliage. Fixation mécanique.

ISOLATION PHONIQUE RENFORCÉE

Ajout d'une plaque mousse ferme, épaisseur 35 mm, sous la surface de roulement, intégrée dans la structure et protégée par une plaque en acier galvanisé en partie inférieure.

NOS ENGAGEMENTS

NORMES ET SÉCURITÉ

Les normes en vigueur fixent les exigences dimensionnelles, de construction liées à la solidité de l'équipement et de sécurité.
Sport Nature, concepteur et fabricant, est garant du respect de ces exigences lors de la mise sur le marché de l'équipement. Pour garantir le respect des normes de sécurité, les modules doivent être fixés au sol pour éviter les déplacements au cours de son utilisation. Sport Nature préconise une fixation par ancrage vis/cheville (pour tout type de sol).

La réglementation impose que chaque module porte un marquage lisible et permanent (nom et adresse du fabricant, identification du module, année de fabrication et la référence de la norme en vigueur applicable à l'équipement). De plus, un ou des panneaux d'informations doivent être présents sur chaque site et donner les indications suivantes : nature de la pratique, la préconisation sur le port des protections individuelles pour les pratiquants, l'identification du gestionnaire.

GARANTIES DES MODULES «OUTDOOR»

	DURÉE DE VALIDITÉ
Châssis acier galvanisé	20 ans
Surface de roulement Aluminium/Résine/Inox	5 ans
Tenue mécanique des ensembles boulonnerie, charnières ..... soudure	 5 ans 10 ans

Ces garanties s'entendent hors dégradations dues à des actes de vandalisme, ou à une utilisation détournée de celle initialement prévue pour l'équipement concerné et dans le cadre d'un plan de maintenance appliqué de la structure.

PANNEAU D'INFORMATION

REF : 95300

gravé sur plaque en Trespa épaisseur 8 mm

CONTRAT VÉRIFICATION PÉRIODIQUE

Pour garantir la sécurité des skateurs, l'exploitant doit établir et mettre en œuvre une procédure de contrôle comprenant la liste des éléments à vérifier :

- Entretien de la plate-forme et de son environnement : **autant que nécessaire :** - Balayage - Vidage des poubelles - Entretien des espaces verts
- Contrôle visuel de routine : **1 fois/mois minimum**
- Contrôle fonctionnel : **1 fois/trimestre minimum**
  - Vérification des assemblages
  - Vérification de la stabilité des modules
  - Détection d'éventuels signes d'usure dont les surfaces de roulement
- Contrôle général : **1 fois/an minimum**
  - Vérification état général des structures
  - Vérification du niveau de sûreté des équipements
  - Vérification des surfaces de roulement

SPORT NATURE PROPOSE UN CONTRAT DE VÉRIFICATION PÉRIODIQUE QUI COMPREND :

- 1 visite initiale pour la définition de la liste des équipements à inspecter, l'établissement d'un plan d'implantation des équipements couverts par ce contrat et la création des documents d'enregistrements permettant la traçabilité des actions menées sur chaque équipement. Ce schéma d'implantation sera remis au souscripteur dans le mois qui suit la visite initiale.
- 3 visites sur l'année (1 visite/trimestre) pour l'inspection des équipements (contrôle visuel de l'état général des équipements) et l'identification des actions de maintenance à réaliser pour garantir l'utilisation en toute sécurité des équipements.

GLOSSAIRE

Skatepark : espace de pratique de glisse urbaine (roller, skate, vélo) composé de modules.

Module : élément de skatepark (table, quarter, plan incliné, funbox, spine,...)

Streetpark : espace de pratique de glisse urbaine composé de modules recréant le mobilier urbain.

Skateplaza : concept d'aménagement d'une place publique pour la pratique des sports de glisses urbaines.

Bowl : module de forme sphérique, qui peut se composer de snake-run, spine, hip, cradle, full-pipe,...

Snake-run : petit parcours serpentant en boucles débouchant généralement sur un bowl.

Full-pipe : tube permettant de réaliser des loopings.

Craddle : extension verticale d'un corner.

Rampe ou halfpipe : demi-tube en forme de U.

Coping : tube métallique joignant la partie courbe à la plate-forme du module.

Corner : virage en courbe.

Spine : deux courbes collées dos à dos avec copings sur la partie haute.

Plate-forme : partie plate et horizontale des modules.

Hip : deux courbes disposées de façon à permettre le transfert de l'une à l'autre.

Quarter ou quarter-pipe : demi rampe en forme de courbe.

Plan incliné : élément plat relié à une plate-forme.

Funbox : module composé de plusieurs parties (ex. plan incliné + quarter)

Pyramide : module composé de plusieurs plans inclinés disposés en pyramide.

Ledge : muret en descente.

Curb : muret.

Rail ou barre de slide : barre métallique horizontale qui permet d'effectuer des glissades.

Handrail : rail ou barres à slide situé en descente.

Chin : table composée d'une courbe, d'une plate-forme et d'un plan incliné de réception.

Lanceur : module pour la prise d'élan (quarter, plan incliné, hip,...).

ESPACES MULTISPORTS

TERRAINS DE SPORTS

SALLES DE SPORTS

FITNESS

STADES

17 RUE DU CHÊNOT - « FORÊT DE BROCÉLIANDE » - 56380 BEIGNON - FRANCE
TÉL. +33 (0)2 97 75 89 89 _ FAX : +33 (0)2 97 75 70 74
E-MAIL : **contact@sport-nature.com**

www.sport-nature.com

Documents, dessins et photos non contractuels et sous réserve de modification par le fabricant. Normes selon réglementation en France - 11/2013/Stakepark 17521 - Sauf erreurs typographiques